DESA DÖKÜM
ALTYAPI MALZEMELERİ

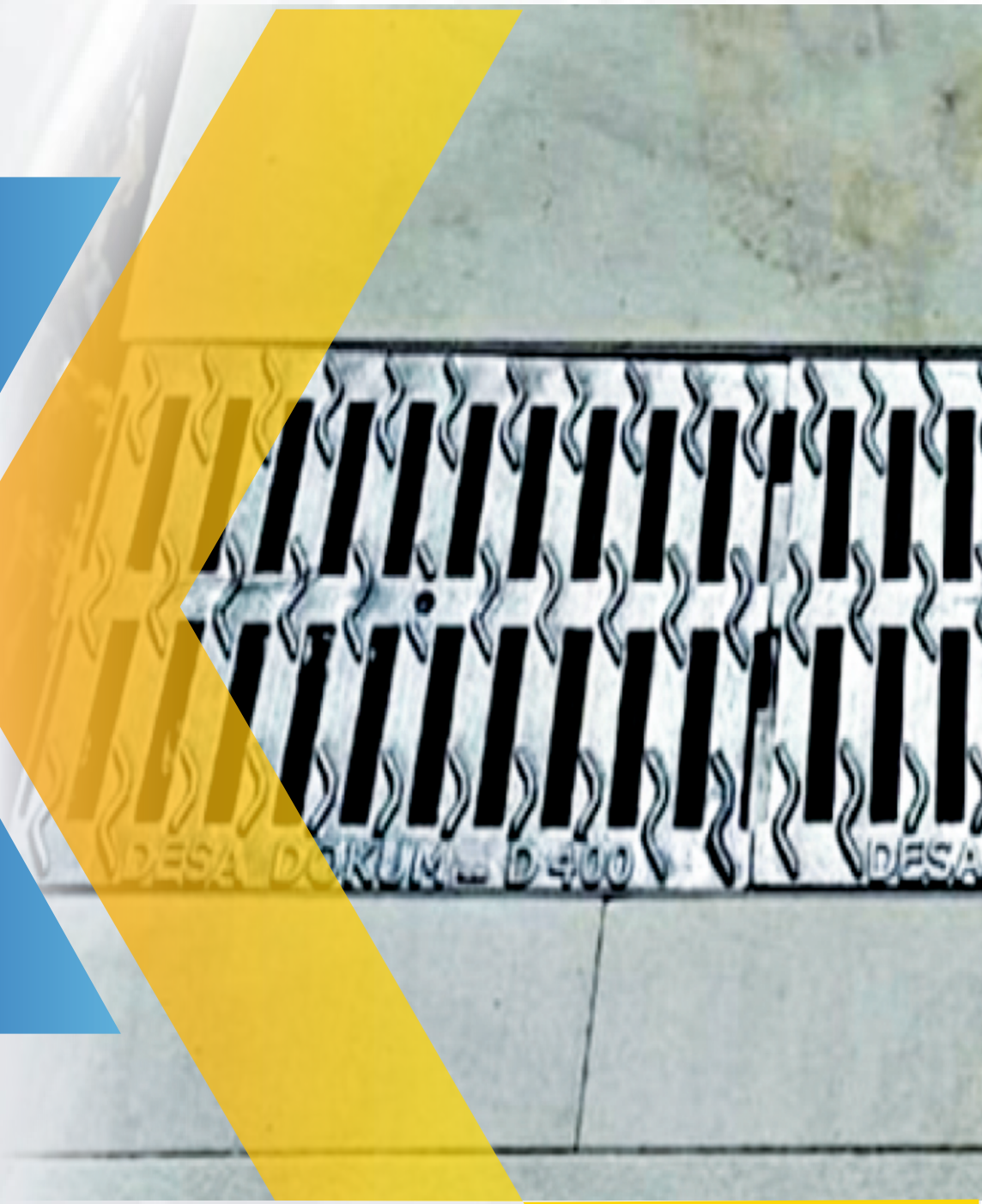

ÜRÜN KATALOĞU

www.desadokum.com

DESA DÖKÜM
ALTYAPI MALZEMELERİ

ŞİRKET PROFİLİ

Desa Döküm, kurulduğu günden bugüne, çeşitli alt yapı inşaat malzemeleri (Sfero Döküm Baca Kapakları, Döküm ve Paslanmaz Polimer – Drenaj Kanalları, Yağmur Suyu Izgaraları, Kanal Izgaraları, Pik döküm Yer Süzgeçleri, Paslanmaz Fugalar, Sınır Elemanları ve Otomatik – Manuel Yağ Ayırıcılar) atık su ve atık yağ teknolojileri konusunda faaliyetlerini sürdürmektedir.

Desa Döküm, hizmet verdiği tüm sektörlerde güvenilirliği, tüm müşterilerine gösterdiği özenli ve kaliteli hizmet anlayışıyla bütün faaliyet alanlarında her zaman lider olmaya yönelik çalışmaları devam etmektedir.

Desa Döküm'ün dünyadaki teknolojik gelişme ve yenilikleri yakından takip ederek, Türkiye pazarına eş zamanda sunabilmesi ve bu konudaki öncülük yapması, ulaştığı konumun bir diğer temel nedenini oluşturmaktadır.

Desa Döküm, faaliyet gösterdiğimiz sektörlerde, güvenilir çalışma partnerinizdir.

MİSYONUMUZ

- Müşterinin bugünkü beklentileri ve gereksinimleri tam ve zamanında karşılayıp, onlara gelecekte beklentilerini aşan ürün ve hizmetler sunmaktır.
- Müşterilerimiz nezdinde güvenilir, rekabetçi ve taleplerine hızlı cevap veren bir işletme olmaktır.
- Sürekli gelişim felsefesini ilke edinmek, hizmet ve ürünlerin kalitesini sürekli olarak arttırmaktır.

VİZYONUMUZ

- Uluslararası vizyon, misyon ve değerleri doğrultusunda çalışmak,
- Müşteri isteklerini daima ön planda tutmak,
- Çevreye, doğaya ve topluma saygı,
- İnsan kaynaklarına değer veren, yaratıcılığı destekleyen ve gelişmesine yardımcı olan açık iletişime dayalı çağdaş yönetim anlayışı,
- Tüm kaynakların verimli kullanımı,
- Müşterilerimiz, ortaklarımız, tedarikçilerimiz ve çalışanlarımızla bütünlük,
- Ticari ve sosyal ilişkilerimizde karşılıklı güven, üstün iş ahlakı ve dürüst davranış ilkesinden vazgeçmemek olacaktır.

YÜK SINIFLARI

SINIF A 15
Yük dayanımı: 1.5 ton
Sadece yayalar ve bisikletlerin kullanımına açık alanlar

SINIF C 250
Yük dayanımı: 25 ton
Yaya kenarında, bordür sınırından itibaren yol kaplamasına doğru en fazla 0,5 m, yaya yoluna doğru en fazla 0,2 m giren bordür kenarları

SINIF B 125
Yük dayanımı: 12,5 ton
Yaya yolları, kaldırımlar ve düşük yüklü araç alanları

SINIF E 600
Yük dayanımı: 60 ton
Kamuya kapalı, ağır yüke maruz kalan trafik alanları

SINIF D 400
Yük dayanımı: 40 ton
Yol kaplamaları (yaya caddeleri dahil), sert banketler ve bütün karayolu taşıtları için park alanları

SINIF F 900
Yük dayanımı: 90 ton
Özellikle yüksek teker yüküne maruz alanlar

DESA DÖKÜM
ALTYAPI MALZEMELERİ

SFERO DÖKÜM BACA KAPAKLARI

DS 100

Kilitli Sistem
200° Açılımlı
Menteşeli Sistem

Boya ve Renk: Bitüm Boya
EPDM Kauçuk Contalı
Ölçüler: 790x660x90 mm

YUVARLAK ÇERÇEVELİ BACA KAPAĞI

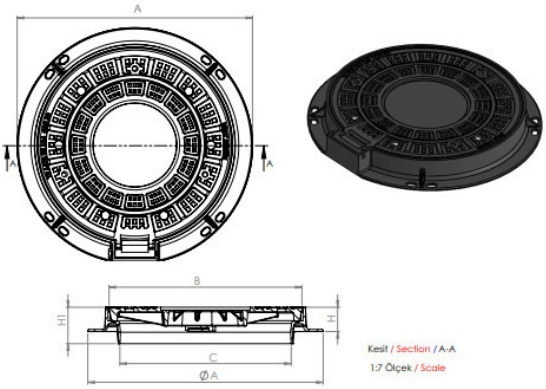

Kesit / Section / A-A
1:7 Ölçek / Scale

Ürün Kodu Product Code	Ölçüler Dimensions						Ağırlık kg Weight kg	-	Dayanım / Sınıf Strength / Class
	Ø A	Ø B	Ø C	H	H2	-			
DS100	790	660	600	90	130	-	88 ±3	-	40 TON / TONNE ; D400

DS 101

Kendinden Kilitli Sistem
100° Açılımlı
EPDM Kaucuk Contalı

Boya ve Renk: Bitüm Boya
Ölçüler: 790x665x80 mm

YUVARLAK ÇERÇEVELİ BACA KAPAĞI

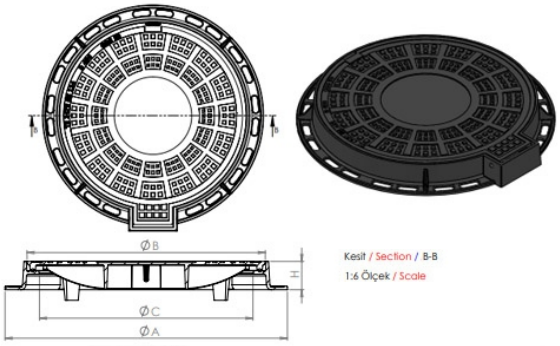

Kesit / Section / B-B
1:6 Ölçek / Scale

Ürün Kodu Product Code	Ölçüler Dimensions						Ağırlık kg Weight kg	-	Dayanım / Sınıf Strength / Class
	Ø A	Ø B	Ø C	H	-	-			
DS103	790	665	595	80	-	-	62 ±3	-	40 TON / TONNE ; D400

DS 102

Kilitli Sistem
100° Açılımlı

Boya ve Renk: Bitüm Boya
Ölçüler: 795x655x60 mm

YUVARLAK ÇERÇEVELİ BACA KAPAĞI

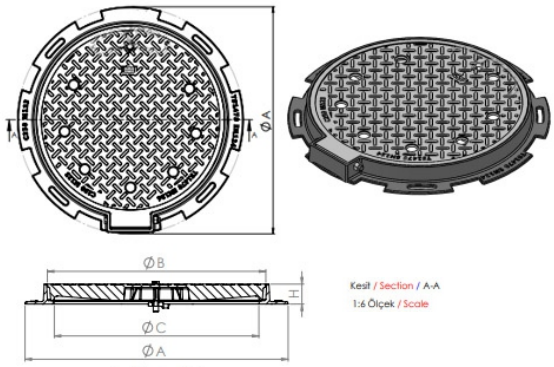

Kesit / Section / A-A
1:6 Ölçek / Scale

Ürün Kodu Product Code	Ölçüler Dimensions						Ağırlık kg Weight kg	-	Dayanım / Sınıf Strength / Class
	Ø A	Ø B	Ø C	H	-	-			
DS104	795	655	600	60	-	-	50 ±2	-	25 TON / TONNE ; C250

DESA DÖKÜM
ALTYAPI MALZEMELERİ

YAĞMUR SUYU IZGARALARI

DS 200

Kendinden Kilitli Sistem
200° Açılımlı
Menteşeli Sistem

EPDM Kauçuk Contalı
Boya ve Renk: Bitüm Boya
Ölçüler: 1000x590x130 mm

DİKDÖRTGEN IZGARA TAKIMI

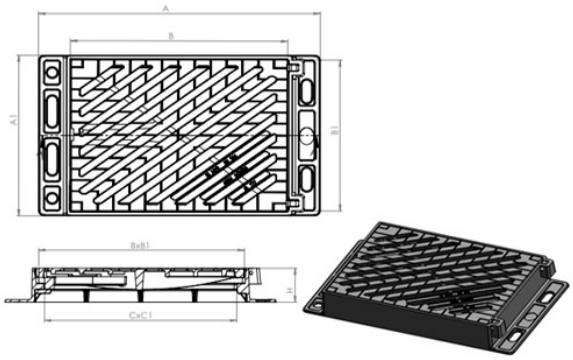

Ürün Kodu Product Code	Ölçüler						Ağırlık kg Weight kg	-	Dayanım / Sınıf
	A x A1	B x B1	C x C1	H	-	-			
DS200	1000x 590	765 x 565	710 x 500	130	-	-	110 ±5	-	40 TON / TONNE D 400

DS 201

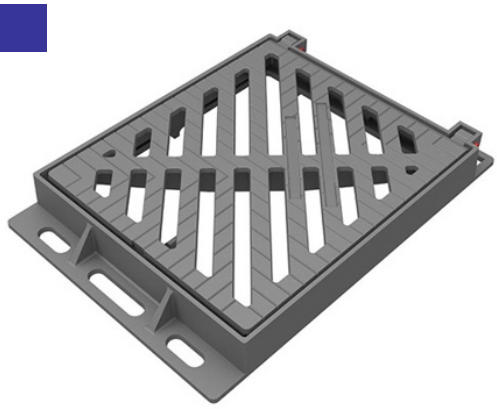

Kendinden Kilitli Sistem

EPDM Kauçuk Contalı

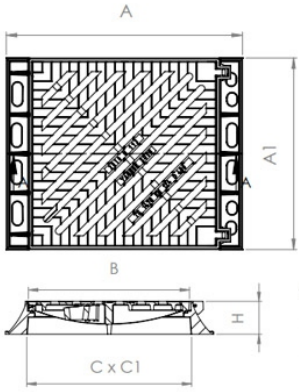

KARE IZGARA TAKIMI

Ürün Kodu Product Code	Ölçüler						Ağırlık kg Weight kg	-	Dayanım / Sınıf
	A x A1	B x B1	C x C1	H	-	-			
DS201	740 x 600	575 x 575	560 x 525	115	-	-	72 ±3	-	40 TON / TONNE D 400

DS 202

Kilitli Sistem
200° Açılımlı
Boya ve Renk : Siyah Boya

Izgara 100 derece açılımlı ve siyah boyalı
Ölçüler: 605x445x110 mm

DİKDÖRTGEN IZGARA TAKIMI

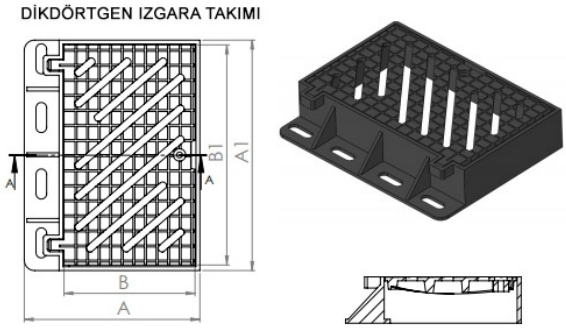

Ürün Kodu Product Code	Ölçüler						Ağırlık kg Weight kg	-	Dayanım / Sınıf
	A x A1	B x B1	C x C1	H	-	-			
DS202	445 x 605	340 x 565	290 x 560	110	-	-	45 ± 3	-	25 TON / TONNE C250

DESA DÖKÜM
ALTYAPI MALZEMELERİ

TELEKOM ELEKTRİK KAPAKLARI

DS 300

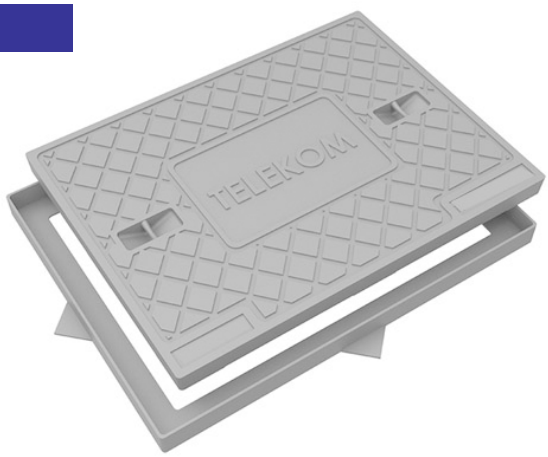

DİKDÖRTGEN ÇERÇEVELİ BACA KAPAĞI

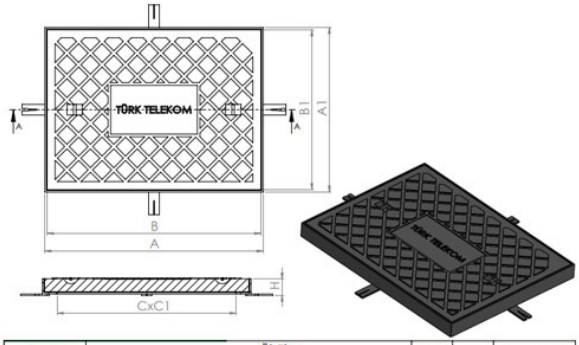

Ürün Kodu Product Code	Ölçüler						Ağırlık kg Weight kg	-	Dayanım / Sınıf
	A x A1	B x B1	C x C1	H	-	-			
DS301	820 x 620	800 x 600	700 x 500	60	-	-	67 ±3	-	25 TON / TONNE C 250

Tam Açılımlı

Boya ve Renk: Bitüm Boya

Ölçüler: 600x800x60 mm

Ek Odası Kapığı

DS 301

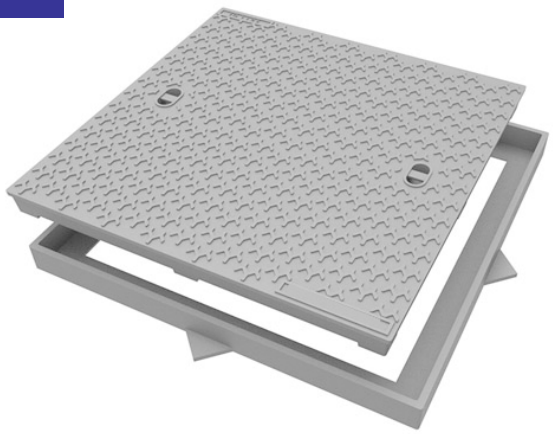

Sfero Döküm 790 X 790 Kapak ve Demir Çerçevesi

99 Kg 400 kN

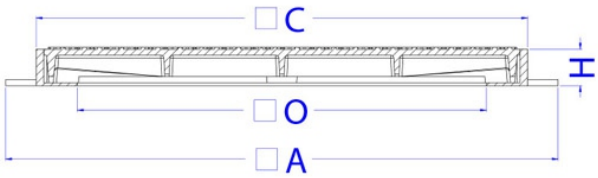

A	C	O	H
790	770	670	60

DS 302

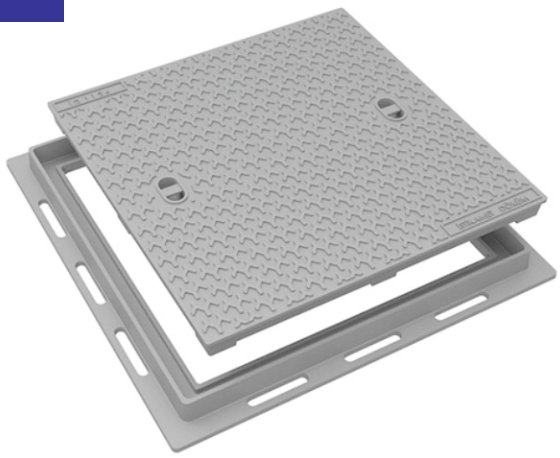

Sfero Döküm 880 X 880 Kapak Takımı

113 Kg 250 kN

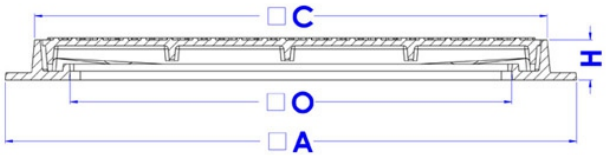

A	C	O	H
880	800	700	65

DESA DÖKÜM
ALTYAPI MALZEMELERİ

POLİMER KANALLAR

Polimer Kanallar sıvı drenajını sağlamak üzere tasarlanmış olup, kullanım alanlarına göre ebatlandıralabilmektedir. Drenaj yapılacaj sıvı atığın niteliğine göre debi miktarı da ayarlanabilmektedir. Polimer Kanallar; anayollar, spor tesisleri, okul bahçeleri, çocuk parkları, otopark girişleri, ağır yük araç trafiğine maruz kalan yerlerde vs. gibi birçok alanda kullanılabilmektedir. Polimer Kanallar kolay üretilebilirliği, yüksek dayanım gücü ile kimyasal üretim sanayinde, gıda sanayiinde, deniz limanları ve hava limanlarında, yollarda ağır iş yükü oluşturabilecek yerlerde gayet kullanışlıdır.

ÜRÜN KODU / PRODUCT CODE	BOY / LENGTH L	EN / WIDTH W	YÜKSEKLİK / HEIGHT H
DS400-60	1000 mm	125 mm	60 mm
DS400-80	1000 mm	125 mm	80 mm
DS400-100	1000 mm	125 mm	100 mm
DS400-150	1000 mm	125 mm	150 mm
DS400-200	1000 mm	125 mm	200 mm
DS400-250	1000 mm	125 mm	250 mm
DS401-60	1000 mm	200 mm	60 mm
DS401-80	1000 mm	200 mm	80 mm
DS401-100	1000 mm	200 mm	100 mm
DS401-120	1000 mm	200 mm	120 mm
DS401-130	1000 mm	200 mm	130 mm
DS401-150	1000 mm	200 mm	150 mm
DS401-200	1000 mm	200 mm	200 mm
DS401-220	1000 mm	200 mm	220 mm
DS401-250	1000 mm	200 mm	250 mm
DS401-300	1000 mm	200 mm	300 mm

ÜRÜN KODU / PRODUCT CODE	BOY / LENGTH L	EN / WIDTH W	YÜKSEKLİK / HEIGHT H
DS402-150	1000 mm	250 mm	150 mm
DS402-200	1000 mm	250 mm	200 mm
DS402-250	1000 mm	250 mm	250 mm
DS402-300	1000 mm	250 mm	300 mm
DS402-340	1000 mm	250 mm	340 mm
DS403-80	1000 mm	300 mm	80 mm
DS403-160	1000 mm	300 mm	160 mm
DS403-200	1000 mm	300 mm	200 mm
DS403-250	1000 mm	300 mm	250 mm
DS403-310	1000 mm	300 mm	310 mm
DS403-400	1000 mm	300 mm	400 mm
DS404-120	1000 mm	400 mm	120 mm
DS404-150	1000 mm	400 mm	150 mm
DS404-200	1000 mm	400 mm	200 mm
DS404-300	1000 mm	400 mm	300 mm
DS404-400	1000 mm	400 mm	400 mm

SFERO DÖKÜM KANAL IZGARALARI

Desa Döküm; Türkiye'nin her yerine yüksek kalite ve uygun fiyat garantisiyle Sfero Döküm Kanal Izgaraları ve Sfero Döküm Yağmur Suyu Izgaraları satışı gerçekleştirmektedir. İsteğe göre Sfero Döküm Kanal Izgaraları ve Sfero Döküm Yağmur Suyu Izgaraları için özel renk uygulanabilmektedir.

Bağlantı yuvalı ve özel renk uygulamasının yapılabildiği Sfero Döküm Kanal Izgaraları ve Sfero Döküm Yağmur Suyu Izgaraları için bizi arayarak en uygun teklifi alabilirsiniz.

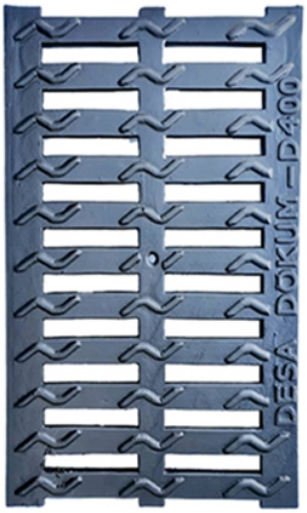

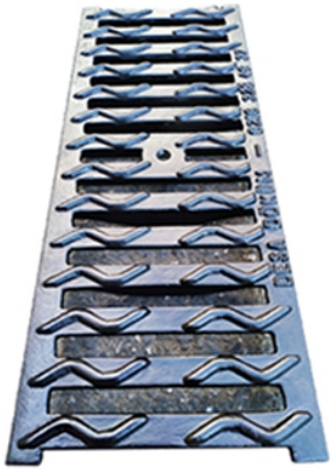

ÜRÜN AÇIKLAMASI	PRODUCT DESCRIPTION
Bağlantı Yuvalı	Connection Box
Malzeme Sfero döküm	Material Ductile Iron Casting
Boya ve Renk Siyah Bitüm Boya	Paint and Color Black Bitumen Paint
İsteğe Göre Özel Renk Uygulaması	Custom Color Application by Request

KOD CODE	DAYANIM STRENGTH	SINIF CLASS	ÖLÇÜLER / DIMENSIONS (mm)				"L" KÖŞEBENT "L" ANGLE-IRON
			A	B	H	KG	
DS500	D400	D400	125	500	20	$3,5^{\pm1}$	25X25X2.5
DS501	D400	D400	150	500	20	$5^{\pm1}$	25X25X2.5
DS502	D400	D400	200	500	20	$7^{\pm1}$	25X25X2.5
DS503	D400	D400	200	500	35	$7,5^{\pm1}$	40X40X4
DS504	C250	C250	250	500	20	$8^{\pm1}$	25X25X2.5
DS505	D400	D400	250	500	27	$9^{\pm1}$	30X30X3
DS506	D400	D400	250	500	35	$10^{\pm1}$	40X40X4
DS507	D400	D400	300	500	27	$12^{\pm1}$	30X30X3
DS508	D400	D400	300	500	35	$13^{\pm1}$	40X40X4
DS509	D400	D400	370	500	35	$14^{\pm2}$	40X40X4
DS510	D400	D400	370	500	45	$15^{\pm2}$	50X50X5
DS511	D400	D400	400	500	35	$16^{\pm2}$	40X40X4
DS512	D400	D400	400	500	45	$18^{\pm2}$	50X50X5
DS513	C250	C250	500	500	35	$20^{\pm2}$	40X40X4
DS514	D400	D400	500	500	45	$23^{\pm2}$	50X50X5
DS515	F900	F900	500	500	45	$38^{\pm2}$	50X50X5
DS516	D400	D400	600	500	45	$33^{\pm2}$	50X50X5

PASLANMAZ FUGA

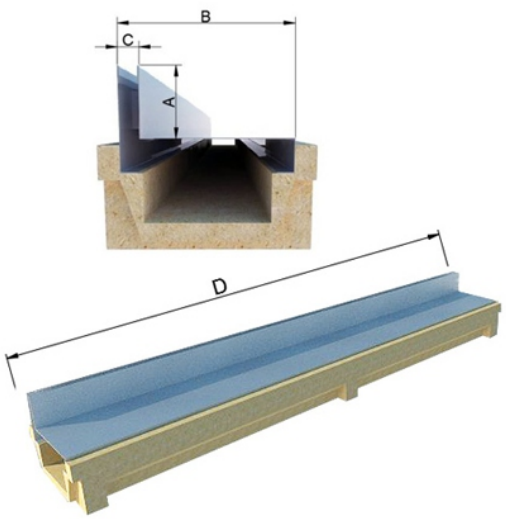

ÜRÜN KODU PRODUCT CODE	A	B	C	D
DSFG1	30	125	15	500
DSFG2	50	125	15	500
DSFG3	100	125	15	500
DSFG4	30	200	15	500
DSFG5	50	200	15	500
DSFG6	100	200	15	500
DSFG7	30	125	15	1000
DSFG8	50	125	15	1000
DSFG9	100	125	15	1000
DSFG10	30	200	15	1000
DSFG11	50	200	15	1000
DSFG12	100	200	15	1000

200mm Genişlikten Büyük Fuga Izgaralar

Özel Sipareşe Göre İmal Edilir.

Malzeme

St 37 Galvaniz Kaplı Çelik

AISI 304 Paslanmaz Çelik

AISI 316 Paslanmaz Çelik

DESA DÖKÜM
ALTYAPI MALZEMELERİ

PASLANMAZ IZGARALAR

- Paslanmaz Izgaralar sıcak daldırma galvaniz veya 304-316 kalite paslanmaz çelikten imal edilebilmektedir.
- Paslanmaz Izgaralar standart ölçülerin dışında projeye özel ölçülerde imalat yapılabilmektedir.
- Paslanmaz Izgaralar kullanım alanına göre A15 ile C250 sınıfları arasında tüm sınıflarda imal edilmektedir.
- Paslanmaz Izgaralar kaplama veya beton zemine uygundur.

Paslanmaz Izgaralar; havaalanları, limanlar, alışveriş merkezleri, oteller, plajlar, spor kompleksleri, terminal ve otoparklarda iç - dış mekanlarda kullanılabilmektedir.

DESA DÖKÜM
ALTYAPI MALZEMELERİ

GALVANİZ PASLANMAZ MÜDAHELA KAPAKLARI

İstenilen Ölçülerde
Özel Üretim Yapılabilmektedir.

Hidrolik Sistemli Müdahale Kapakları

ÜRÜN KODU	TİP	DAYANIM	SINIF	A	B	H	KANAL
DS 700	Ağır Yük	400kN	D 400	40	40	?	370 370
DS 701	Ağır Yük	400kN	D 400	50	50	?	470 470
DS 702	Ağır Yük	400kN	D 400	60	60	?	570 570
DS 703	Ağır Yük	400kN	D 400	70	70	?	670 670
DS 704	Ağır Yük	400kN	D 400	80	80	?	770 770
DS 705	Ağır Yük	400kN	D 400	90	90	?	870 870
DS 706	Ağır Yük	400kN	D 400	100	100	?	970 970

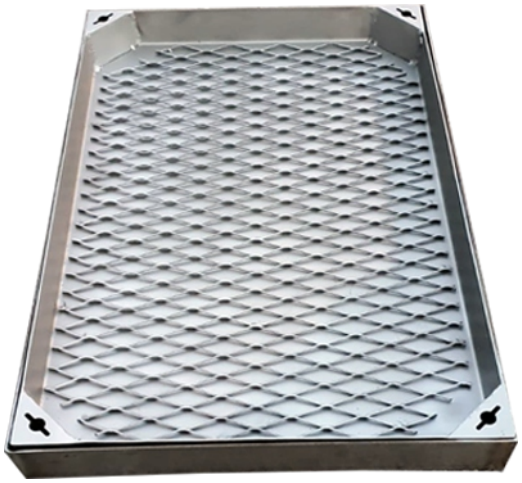

Manuel Sistemli Müdahale Kapakları

ÜRÜN KODU	TİP	DAYANIM	SINIF	A	B	H	KANAL
DS 707	Ağır Yük	400kN	D 400	40	40	?	370 370
DS 708	Ağır Yük	400kN	D 400	50	50	?	470 470
DS 709	Ağır Yük	400kN	D 400	60	60	?	570 570
DS 710	Ağır Yük	400kN	D 400	70	70	?	670 670
DS 711	Ağır Yük	400kN	D 400	80	80	?	770 770
DS 712	Ağır Yük	400kN	D 400	90	90	?	870 870
DS 713	Ağır Yük	400kN	D 400	100	100	?	970 970

KOMPOZİT RÖGAR KAPAKLARI

Korozyona dayanıklı kompozit rögar kapağı ve diğer alt yapı elemanları imalatı konusunda profesyonel hizmet veren Desa Döküm, su geçirmeyen ve güvenle çıkarılabilen kompozit rögar kapaklarıyla ekonomik ve kalıcı çözümler sunmaktadır.

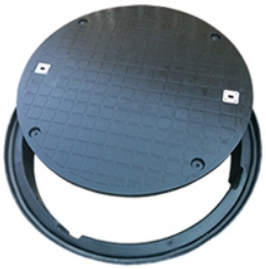

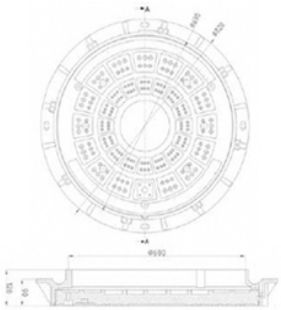

ÜRÜN KODU	AÇIKLAMA	A	B	C	H	H2	KG	YÜK DAYANIMI
DS801-40	Menteşesiz Rögar Kapağı	820	695	-	120	-	43	D400-400KN 40 TON
DS801-40D	Menteşesiz Rögar Kapağı (Delikli)	820	695	-	120	-	43	D400-400KN 40 TON
DS802-25	Menteşesiz Rögar Kapağı	820	695	-	120	-	43	C250-250KN 25 TON
DS802-25D	Menteşesiz Rögar Kapağı (Delikli)	820	695	-	120	-		D250-250KN 25 TON
DS802-30	Menteşesiz Rögar Kapağı	780	691	-	60	-	35	B125-125KN 12,5 TON
DS802-30D	Menteşesiz Rögar Kapağı (Delikli)	780	691	-	60	-	35	B125-125KN 12,5 TON
DS803-40	Menteşesiz Rögar Kapağı - Yeni Ürün	988	880	1022	160	40	46	C250 / D400

· Kompozit rögar kapakları, üzerine logo işlenebilir, geniş renk seçeneklerine sahiptir

· Boyutsal olarak kararlıdırlar. Çeşitli mekanik, çevresel baskılar altında termoset kompozit ürünler şekillerini ve işlevselliklerini korumaktadırlar. (Boyutsal Kararlılık)

· Elektrik ve su yalıtımı özelliğine sahiptirler. (Dielektrik Direnimi)

· Kompozit ürünler zorlu çevre koşullarda kullanılmak üzere dizayn edilmiştir. Paslanmaya karşı ekstra boya veya başka bir yüzey işlemi istemezler. (Korozyon Dayanımı)

· Metallere göre daha hafif olmalarına rağmen daha sağlamdırlar. Uygulama zamanını ve maliyetini düşürürler , hafif olmalarından dolayı kolay monte edilirler. (Hafiflik)

· Kompozitler yüksek mukavemet değerleri sağlayan malzemeler arasında en etkin olanlarından biridir. (Mukavemet)

· Kompozit ürünlerde kullanılan polyester reçine, özel pigment katkıları ile renklendirilmek suretiyle, amaca uygun kendinden renkli olarakta üretilebilir. (Yüzey Uygulamaları)

· Plastiklerin aksine metal ve ahsap malzemeler gibi boyama işlemine tabi tutulabilir ve yüksek performanslı yüzeyler elde edilebilir. Geniş bir renk yelpazesinde üretilebilirler. Testere ile kesilebilir, matkap ile delinebilirler. Vida ,silikon ve yapıştırıcı ile kullanılabilirler. (A Sınıfı Yüzey Uygulamaları)

· Kendiliğinden sönebilme özelliğine sahiptirler ve yanmayı geciktirirler. (Yanmazlık Özelliği)

· Kompozit ürünler, termoset plastikler grubundan polyester reçineler ile yapıldığı için yumuşamaz ve şekil değiştirmez. Isıl dayanıklılığı yüksektir. (Sıcaklıktan Etkilenmez)

DESA DÖKÜM
ALTYAPI MALZEMELERİ

OLUKLU YAĞMUR SUYU IZGARALARI

DÖKÜM ÇERÇEVELİ OLUKLU-V TİPİ IZGARALAR

ÜRÜN KODU PRODUCT CODE	BOY	EN	YÜKSEKLİK
DS900	500 mm	200 mm	60 mm
DS901	500 mm	250 mm	80 mm
DS902	500 mm	300 mm	80 mm
DS903 - V TİP	500 mm	300 mm	80 mm

PLASTİK KANAL & IZGARALAR

Plastik kanal ızgara, atık suyu taşırken kanala yalnız suyun girişine izin veren, daralmayı ve tıkanmayı engelleyen drenaj kanalı sistemleridir. Plastik kanal ızgaralar ultraviyole ışınlara mukavemetleri olmadığından genellikle zemin altlarında veya iç mekanlarda kullanılır. Kullanılan yere göre Plastik kanal ızgara sistemleri her alan için ideal kanal sistemleridir.

ÜRÜN KODU PRODUCT CODE	BOY	EN	YÜKSEKLİK
DS1000-100-50	500 mm	100 mm	50 mm
DS1001-130-50	500 mm	130 mm	50 mm
DS1002-130-80	500 mm	130 mm	80 mm
DS1003-200-120	500 mm	200 mm	120 mm

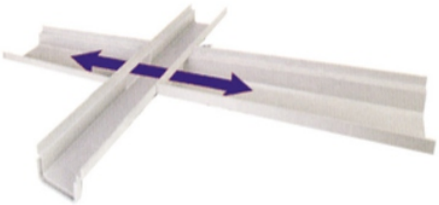

DESA DÖKÜM
ALTYAPI MALZEMELERİ

ÇATI & PARAPET & OTOPARK & VİYADÜK SÜZGEÇLERİ

YAĞ AYIRICILAR

DS TAYT A

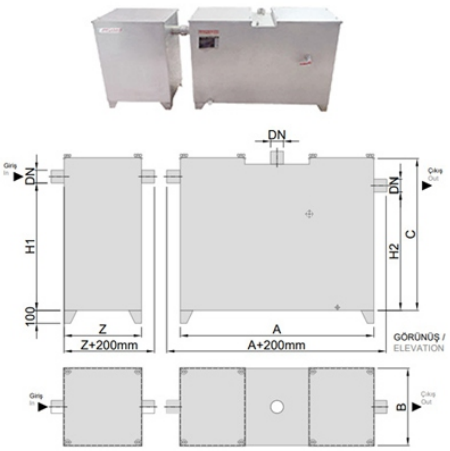

TAYT A	DN	A	B	C	D	Z	H1	H2	Yağ Hacmi Grease Vol.
1 Lt/sec	Ø100	750	600	750	600	500	580	510	80 Lt
2 Lt/sec	Ø100	1000	750	1180	750	500	990	920	105 Lt
3 Lt/sec	Ø100	1500	750	1180	750	750	990	920	156 Lt
4 Lt/sec	Ø100	2000	750	1180	750	750	990	920	246 Lt
5 Lt/sec	Ø125	2000	750	1200	750	750	990	920	287 Lt
6 Lt/sec	Ø125	2000	750	1200	750	850	990	920	308 Lt
7 Lt/sec	Ø150	2000	750	1480	750	900	1240	1170	345 Lt
8 Lt/sec	Ø150	2500	800	1480	800	1000	1240	1170	408 Lt
9 Lt/sec	Ø150	2500	900	1480	900	1000	1240	1170	448 Lt
10 Lt/sec	Ø150	2500	1000	1480	1000	1000	1240	1170	528 Lt
12 Lt/sec	Ø200	3250	1000	1550	1000	1000	1240	1170	610 Lt
15 Lt/sec	Ø200	3500	1250	1550	1250	1250	1240	1170	792 Lt
20 Lt/sec	Ø200	4000	1250	1550	1250	1250	1240	1170	998 Lt

Oteller, Hazır Gıda Üretim Tesisleri, Lokantalar, Mezbahalar, Hastaneler, Okullar, Askeri Tesisler TS EN 1825 şartlarına uygundur.

DS TAYT B

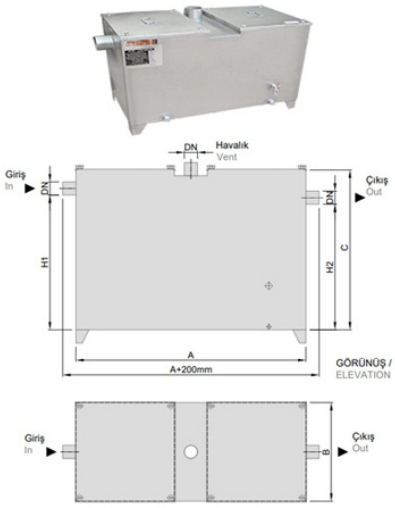

TAYT B	DN	A	B	C	H1	H2	Yağ Hacmi Grease Vol.
1 Lt/sec	Ø100	1200	600	750	580	510	47 Lt
2 Lt/sec	Ø100	1200	750	1215	1025	955	80 Lt
3 Lt/sec	Ø100	1750	750	1215	1025	955	135 Lt
4 Lt/sec	Ø100	2250	750	1215	1025	955	160 Lt
5 Lt/sec	Ø100	2500	750	1215	1025	955	200 Lt
7 Lt/sec	Ø150	2750	900	1465	1225	1155	350 Lt
10 Lt/sec	Ø150	3600	1000	1465	1225	1155	500 Lt

Oteller, Hazır Gıda Üretim Tesisleri, Lokantalar, Mezbahalar, Hastaneler, Okullar, Askeri Tesisler TS EN 1825 şartlarına uygundur.

DS TAYT B OTO

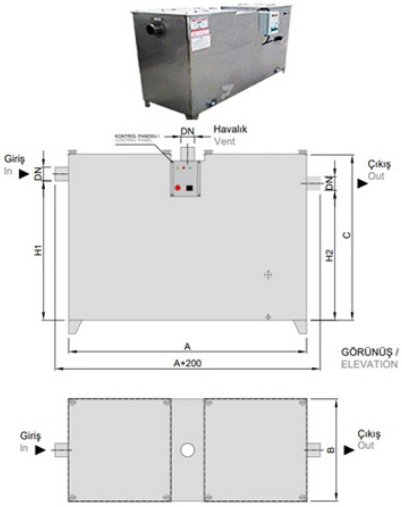

TAYT B	DN	A	B	C	H1	H2	Yağ Hacmi Grease Vol.
1 Lt/sec	Ø100	1200	600	750	580	510	47 Lt
2 Lt/sec	Ø100	1200	750	1215	1025	955	80 Lt
3 Lt/sec	Ø100	1750	750	1215	1025	955	135 Lt
4 Lt/sec	Ø100	2250	750	1215	1025	955	160 Lt
5 Lt/sec	Ø100	2500	750	1215	1025	955	200 Lt
7 Lt/sec	Ø150	2750	900	1465	1225	1155	350 Lt
10 Lt/sec	Ø150	3600	1000	1465	1225	1155	500 Lt

DS TAYT A ve DS TAYT B tipi mutfak yağı ayırıcılar tam otomatik olarak ta üretilmekte hatta gerekirse bina otomasyon sistemi ile entegre edilebilmektedir.

FOTO GALERİ

UYGULAMALAR

DESA DÖKÜM
ALTYAPI MALZEMELERİ

UYGULAMALAR

DESA DÖKÜM
ALTYAPI MALZEMELERİ

FOTO GALERİ

DESA DÖKÜM
ALTYAPI MALZEMELERİ

midyecihnet
mussel
with sauce
2,75 tl

REFERANSLAR

ÖZBERSAN İNŞAAT / AYASOFYA CAMİİ

LİMAK / FİNANS MERKEZİ

YEKSAN İNŞAAT / 3.İSTANBUL HAVALİMANI

NAKKAŞTEPE MİLLET BAHÇESİ / BÜYÜK ÇAMLICA

KB KULLAR BİLGİÇLER İNŞAAT / GÖL İSTANBUL

KALYON HOLDİNG NEVBAHAR PROJESİ

FOLKART HOLDİNG NEFES İSTANBUL

ARMELSAN / SAVUNMA SANAYİ - TEKNOPARK

DALGIÇ İNŞAAT / BALIKESİR VALİLİĞİ

TAŞYAPI İNŞAAT / KAPALIÇARŞI

IŞIK PEYZAJ / GALATAPORT İSTANBUL

TAHİNCİOĞLU NİDAPARK BOMONTİ

IŞIK PEYZAJ / SEA PEARL ATAKÖY

ARICILAR ÇAMLIVADİ

ARTAŞ GRUBU / ARICILAR ÇAMLIVADİ

MESA HOLDİNG / ÖZGÜRLÜK VE DEMOKRASİ ADASI

SARIDAĞLAR / ÇAMLICA KULE

KALYON İNŞAAT / TURKUVAZ

MESA HOLDİNG / YEŞİLYAKA

DESA DÖKÜM
ALTYAPI MALZEMELERİ

NUROL HOLDİNG / NUROL PARK GÜNEŞLİ

ÜMRANİYE BELEDİYESİ / ÜMRANİYE MİLLET BAHÇESİ

GÖRGÜLÜ İNŞAAT / İBN HALDUN ÜNİVERSİTESİ

MESA HOLDİNG / MESA ORMAN

MESA HOLDİNG / TEMA İSTANBUL

NAS İNŞAAT / BAĞCILAR MEYDAN

EGE YAPI / MASLAK SQARE

İLK YAPI / SEYRANTEPE DEVLET HASTANESİ

MESA HOLDİNG / MESA CADDE

TEKYOL İNŞAAT / TEKNOPARK

DAĞ MÜHENDİSLİK / TUAL BAHÇEKENT

MAKRO İNŞAAT / PARK MAVERA 3

BİRLEŞİM İNŞAAT / BİRBAHÇE

YÖRÜK YAPI / ISPARTAKULE EVLERİ

STAR İNŞAAT / ISPATAKULE EBRULİ EVLERİ

ILGIN İNŞAAT / MAMAK DEVLET HASTANESİ

NİĞDE MİLLET BAHÇESİ / SBM PEYZAJ

NEF HOLDİNG BODRUM GÖLKÖY PROJESİ

ARTAS İNŞAAT / YAMANEVLER AVRUPA KONUTLARI

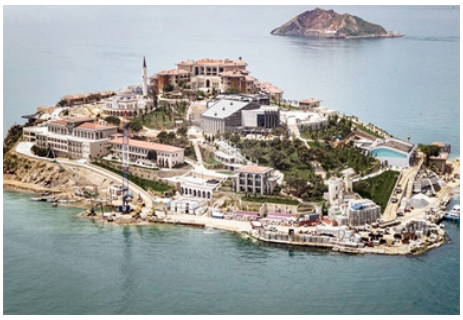

Tasarım & Basım
www.marsandizmatbaa.com

- Sfero Döküm Baca Kapakları
- Sfero Döküm Kanal Izgaraları
- Oluklu Yağmur Suyu Izgaraları
- Telekom Elektrik Kapakları
- Kompozit Rögar Kapakları
- Plastik Kanal & Izgaralar
- Paslanmaz Izgaralar
- Polimer Kanallar
- Paslanmaz Fuga
- Süzgeçler

DESA DÖKÜM
ALTYAPI MALZEMELERİ

0 538 358 93 00
0 216 328 48 37
satis@desadokum.com
www.desadokum.com
Yukarı Dudullu Mah. Natoyolu Cad. Narin Sokak
No:14-16B Ümraniye / İSTANNUL